Przekrój przez nawierzchnię MP przy odwodnieniu liniowym

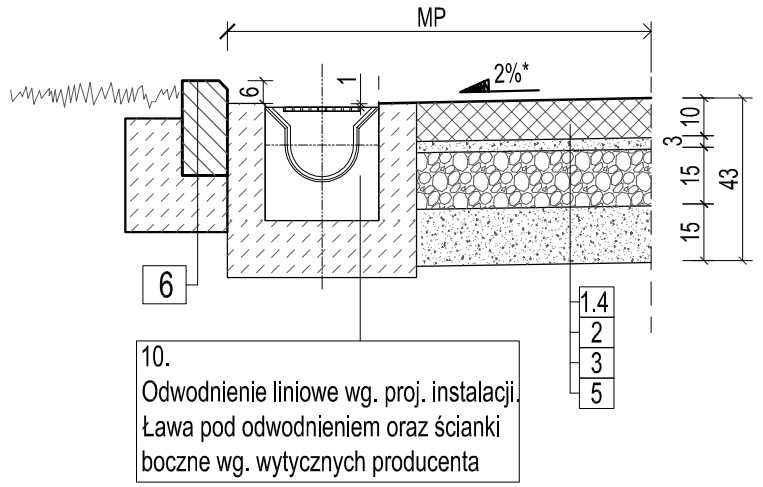

Przekrój przez nawierzchnię MP dla NPS przy odwodnieniu liniowym

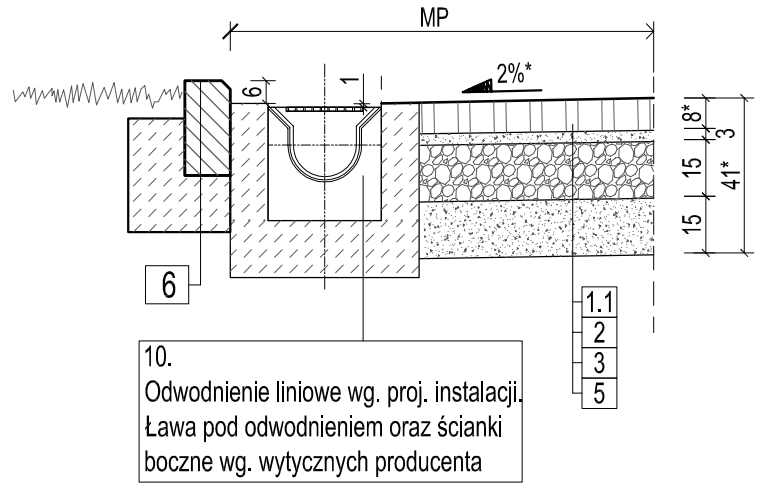

Przekrój przez nawierzchnię drogi

(styk nawierzchni proj. z zielenią)

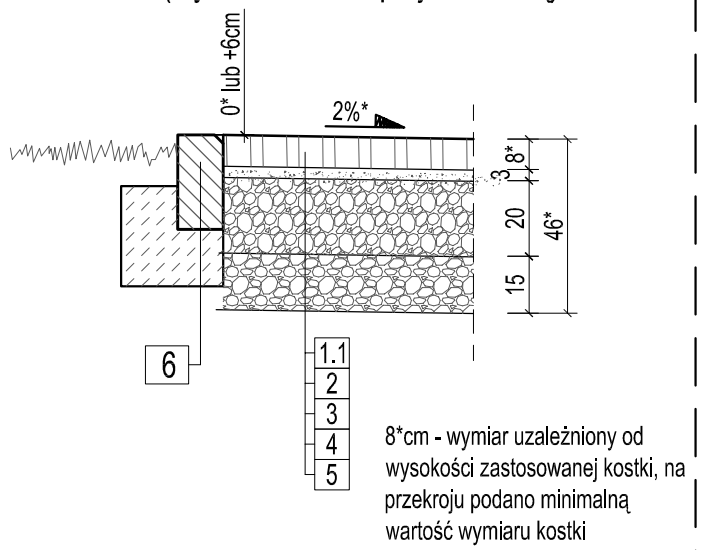

Przekrój przez nawierzchnię drogi i MP

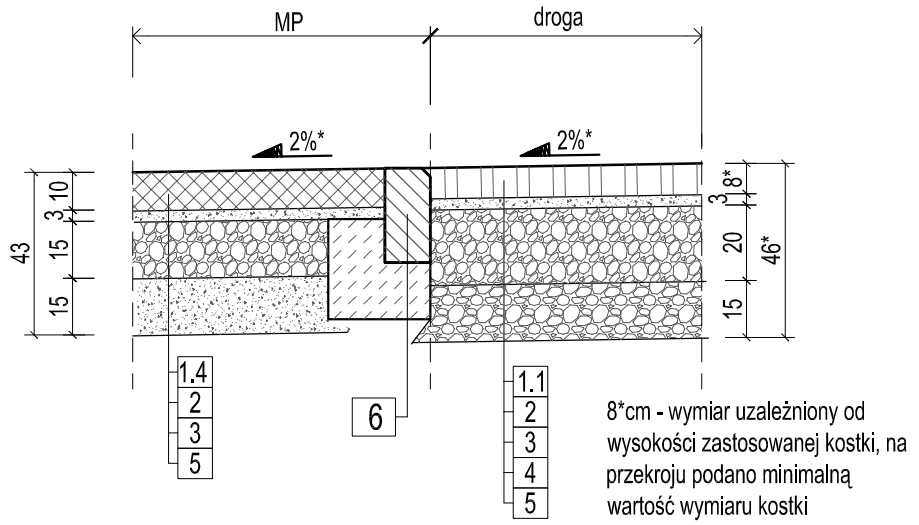

Przekrój przez nawierzchnię drogi z MP dla NPS

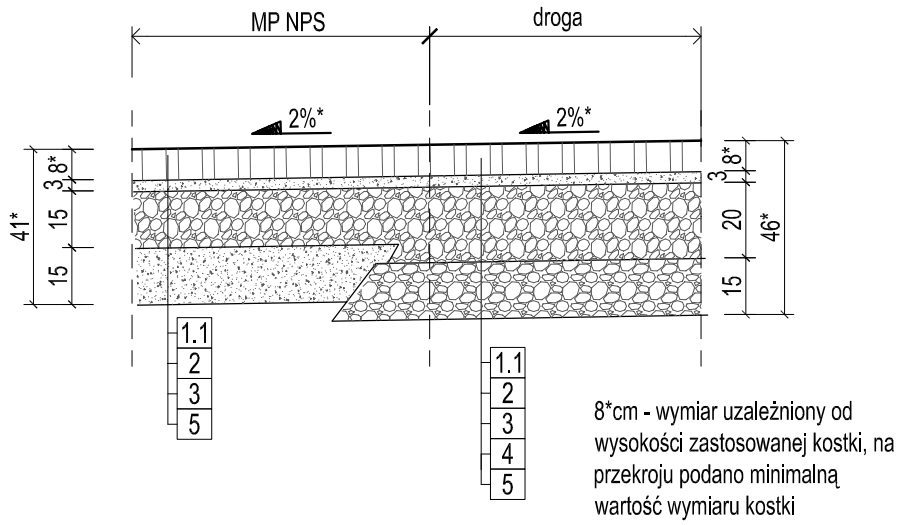

Przekrój przez nawierzchnię chodnika i opaski

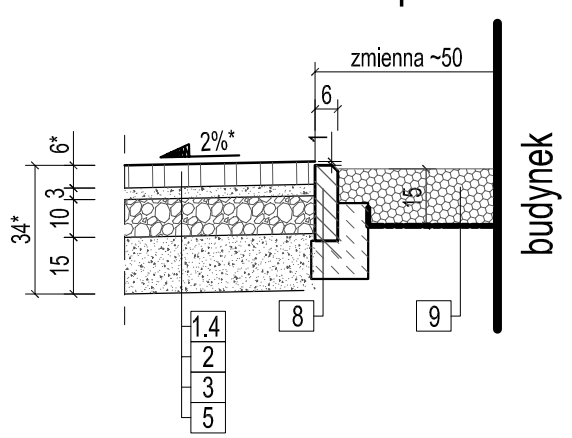

Przekrój przez nawierzchnię opaski i zieleni

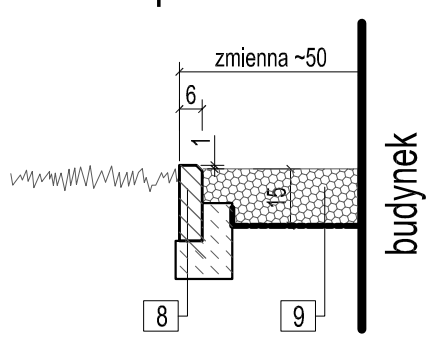

Przekrój przez nawierzchnię chodnika/dojścia i zieleń

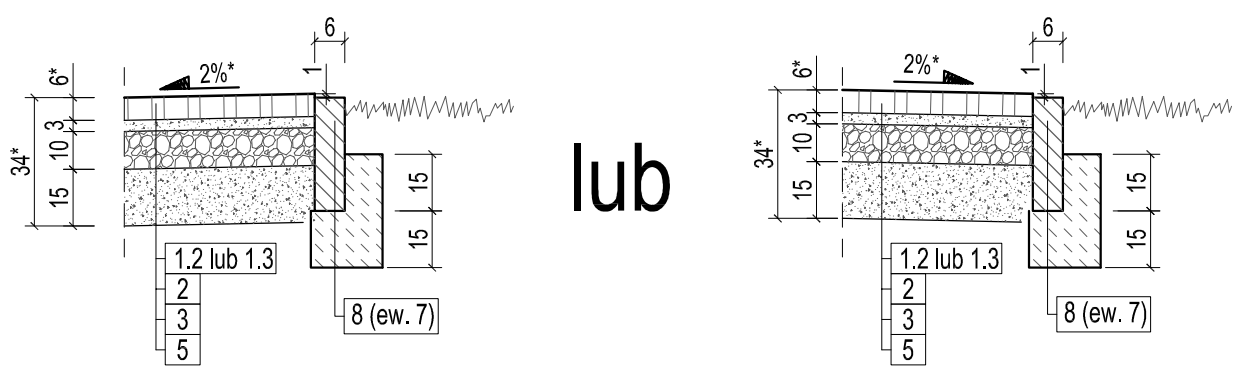

Przekrój przez nawierzchnię z Ekokraty i zieleń

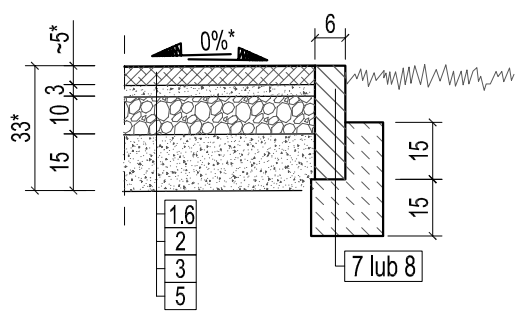

Przekrój przez opornik 12x25cm

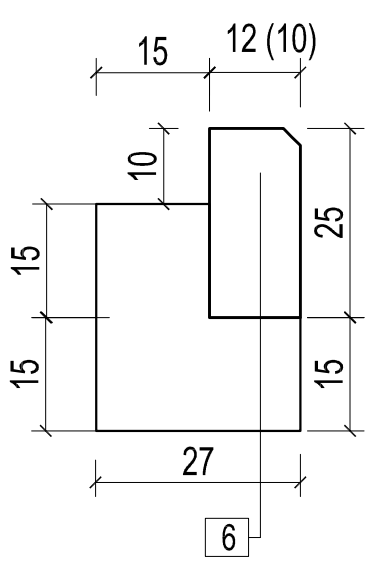

Przekrój przez opornik 10x30(25)cm separator

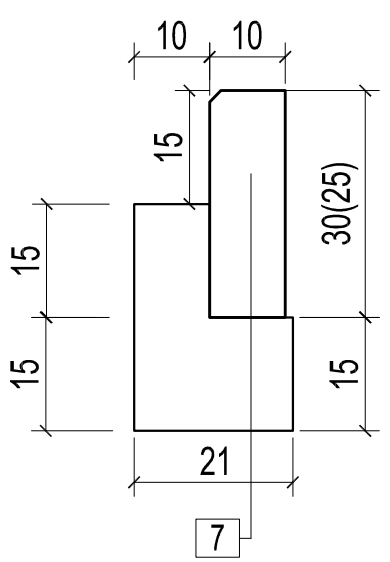

Przekrój przez opornik 6x20cm

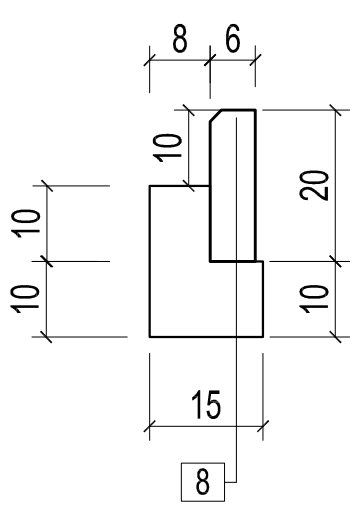

płyta ażurowa 60x40x10cm wypełniona grysem
szczegółowe wytyczne w proj. arch.
zalecany kształt płyty jak Ekotech firmy Polbruk

OBJAŚNIENIA:

1. Nawierzchnie:
1.1 Nawierzchnia pieszojezdni, drogi dojazd., MP dla NPS - kostka granitowa jasnoszara cięta płomieniowana 10/10/8cm - szczegóły dotyczące kostki wg. proj. architektonicznego
1.2 Nawierzchnia chodnika - kostka granitowa jasnoszara cięta płomieniowana 10/10/8cm - szczegóły dotyczące kostki wg. proj. architektonicznego
1.3 Nawierzchnia chodnika ist. i do przełożenia - kostka istn. kamienna/granitowa 6/8cm lub 8/10cm
1.4 Nawierzchnia MP, placu i na drenie - płyta ażurowa 60x40x10cm wypełniona grysem - szczegółowe wytyczne w proj. arch. - zalecany kształt płyty jak Ekotech firmy Polbruk
1.5 Nawierzchnia ścieżek pieszych - nawierzchnia przepuszczalna mineralna lub mineralno-żywiczna (wg. wytycznych arch.)
1.6 Geokrata grubości 4/5cm; wypełnienie kruszywo grys granitowy (frakcji 16-22mm); (przykładowo np: geokrata geoSYSTEM G4)

2. Podsypka pod nawierzchnią z kruszywa łamanego frakcji 2/4 mm - np: grys bazaltowy 3cm
3. Podbudowa zasadnicza z kruszywa C90/3 [dawne oznaczenie KŁSM 0/31,5mm]:
   - min. 20cm pod drogami
   - 15cm pod MP i MP dla NPS
   - 10cm pod chodnikami
4. Podbudowa pomocnicza pod nawierzchnią dróg z C90/3 [dawne oznaczenie KŁSM 0/31,5mm] - 15cm; E2 ≥ 100MPa; różnica między modułami E2/E1 ≤2,2
5. Podłoże grunt dogęszczony do Is ≥1,0; E2 ≥ 80MPa - Uwaga. Ze względu na występowanie w podłożu gruntów NN - tj . nasypu niebudowlanego prace ziemne należy prowadzić pod nadzorem uprawnionego geologa, który określi - potwierdzi konieczność ewentualnej dalszej wymiany gruntów na grunt kwalifikowany. W razie konieczności można powierzchniowo wzmocnić podłoże stosując geowłókninę o odpowiednio wysokiej wodoprzepuszczlności dla obciążenia ruchem KR-2 (np: produkt typu geowłoknina Typar SF 49). Pod MP, MP NPS i chodnikiem zaleca się wykonanie 15cm warstwy z gruntu kwalifikowanego
6. Opornik granitowy o wymiarach 12x25cm lub ew. 15x30cm na podsypce cementowo-piaskowej grubości 3cm i ławie z oporem z betonu C-12/15; zlicowany z nawierzchnią lub wyniesiony + 8cm powyżej nawierzchni
7. Opornik granitowy o wymiarach 10x30(25)cm na podsypce cementowo-piask. grubości 3cm i ławie z oporem z betonu C-12/15 - - separator parkingowy; +10cm powyżej naw.
8. Opornik granitowy o wymiarach 6x20cm na podsypce cementowo-piaskowej grubości 3cm i ławie z oporem z betonu C-12/15 - chodniki + opaska
9. Opaska z kruszywa grys granitowy (frakcji 16-22mm) grubości 15cm na geowłókninie (agrowłókninie)
10. Odwodnienie liniowe typu ACO - szczegóły tj. wielkość, sposób osadzenia - wg. wytycznych projektu instalacji
11. Dren francuski składający się z geowłóknny nietkanej, igłowanej (spełniającej wymogi normy) oraz kruszywa frakcji 31,5-63mm. Minimalna wysokość drenu zgodnie z informacją na PZT. Dół drenu powinien być wykonany na górze gruntów niespoistych opisanych w opinii geotechnicznej dr Roberta Radaszewskiego jako Pd

Uwaga:
2%* - średni spadek poprzeczny wynosi 2% lokalnie (wg. PZT) może być inny

ZASTRZEŻENIA PRAWNE
Niniejsze opracowanie stanowi dzieło autorskie i podlega ochronie zgodnie z Ustawą z dnia 04.02.1994 r. o Prawie autorskim i prawach pokrewnych (DZ.U. 1994 nr 24 poz. 83).
Biuro projektowe nie odpowiada za wykorzystanie nieostatecznych i niepełnych wersji projektu. Wszystkie rysunki powinny być rozpatrywane razem z odpowiednimi opracowaniami branżowymi. Jako całość projektu należy rozumieć opracowania projektowe w formie rysunkowej i dokumentację opisową.
Nieistotne odstąpienie od zatwierdzonego projektu budowlanego lub innych warunków pozwolenia na budowę nie wymaga uzyskania decyzji o zmianie pozwolenia na budowę /zgodnie z art. 36a, ust. 5 prawa budowlanego/

Inwestycja Budowa siedziby Instytutu Historii Sztuki i Wydziału Nauk o Sztuce Uniwersytetu im. Adama Mickiewicza		
Nazwa obiektu budowlanego **Budynek szkolnictwa wyższego**		
Zamawiający Uniwersytet im. Adama Mickiewicza w Poznaniu, ul. H. Wieniawskiego 1, 61-712 Poznań		Branża Projekt Techniczny - Drogi
Adres budowy ul. Wieniawskiego 3, 61-712 Poznań		Numer rysunku PT_D-3
Stadium Projekt techniczny		Skala 1:25
Tytuł rysunku Przekroje konstrukcyjne		Data sporządzenia rysunku 27.05.2025
		Data sprawdzenia rysunku 27.05.2025
Projektant inż. Awana Borowicz	WKP/0042/PWOK/05	
Opracowujący inż. Marcin Olesiński	-	
Sprawdzający inż. Ewa Wojtkowiak	WKP/0045/PWOK/05	
SPA BIURO PROJEKTÓW SPÓŁKA Z OGRANICZONĄ ODPOWIEDZIALNOŚCIĄ SPÓŁKA KOMANDYTOWA ul. Podlaska 13, 60-623 Poznań telefon 048 61 8484190 e-mail: spa@spa-sadowski.pl		Strona